重要なお知らせ

2010/6/ 吉日
株式会社デイトナ

お客様へ

革鎧 ETC ケース（スポーツスター用）点検お願いとお詫び

平素は、格別なご愛顧賜り厚く御礼申しあげます。
さて、弊社より発売させて頂いております「革鎧ＥＴＣケース／スポーツスター専用品」につきまして、リアブレーキホースの位置等の悪条件が揃いますと該当商品とブレーキホースが接触し、ブレーキホースにキズなどが入ってしまう恐れがあることが判明しました。
最悪の場合、ブレーキホースが破損しリアブレーキが効かなくなる可能性があります。
つきましては、下記対象商品を装着されているお客様は、早急に点検をして頂きたくお願いいたします。
お客様には大変なご迷惑をお掛けいたします事深くお詫び申しあげます。
今後管理体制をより一層強化し、再発防止に努めてまいりますので、何卒ご理解ご協力をお願い申しあげます。

記

■対象商品　革鎧 ETC ケース／スポーツスター専用品

品番	タイプ	税込価格	品番	タイプ	税込価格
70189	現行品／ナチュラル	¥9975	64734	旧タイプ／ナチュラル	¥18900
70185	現行品／ブラック		64738	旧タイプ／ブラック	

■点検箇所

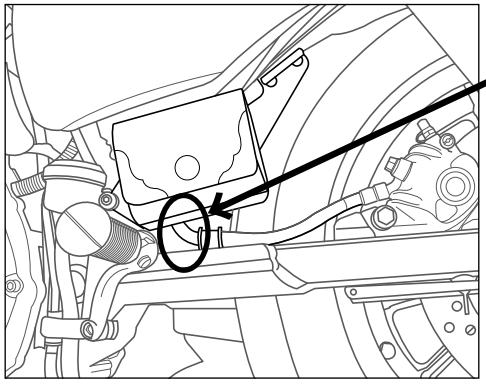

ブレーキホースのこの部分に、リアショックがストロークした際に商品が接触する可能性があります。
※ブレーキホースクランプの向きによって接触する場合があります。
※特に車高の低いモデルの方が悪条件となります。
ブレーキホースに損傷が無いか点検してください。
※損傷がある場合は、**ご購入店様へご相談ください。**

■ブレーキホースとステーの隙間が狭い場合の調整方法

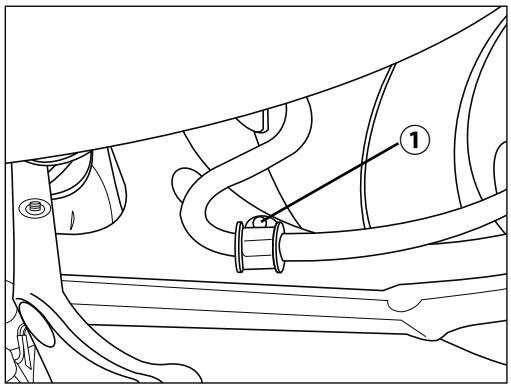

右図のように、ブレーキホースクランプの固定角度を調整してください。

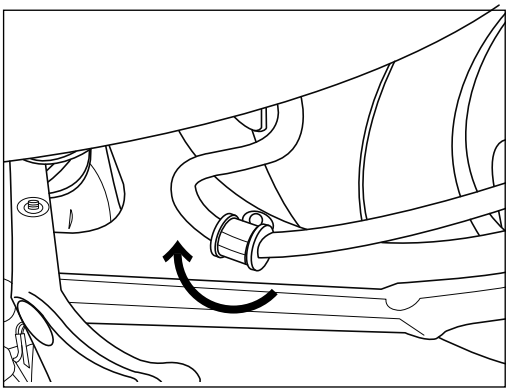

1．ホースクランプ固定ボルト（左図①）を緩め、右図のように時計回り方向に向き調整します。
　※この時、ブレーキホースがつっぱり過ぎない様、クランプを緩めてホースとクランプの位置もあわせて調整してください。
2．ホースクランプ固定ボルトを締め付け、作業は終了です。
★調整作業につきましては、ご購入店様にご相談くださいますようお願いいたします。

■お問い合わせ先

株式会社 デイトナ　ツーリンググループ
〒437-0226 静岡県周智郡森町一宮 4805
TEL 0120-60-4955(フリーダイヤル)、0538-84-2520（受付時間 9：00 ～ 18：00）
FAX 0120-111819　E-mail tourlng@daytona-mc.jp